Разрез 1-1

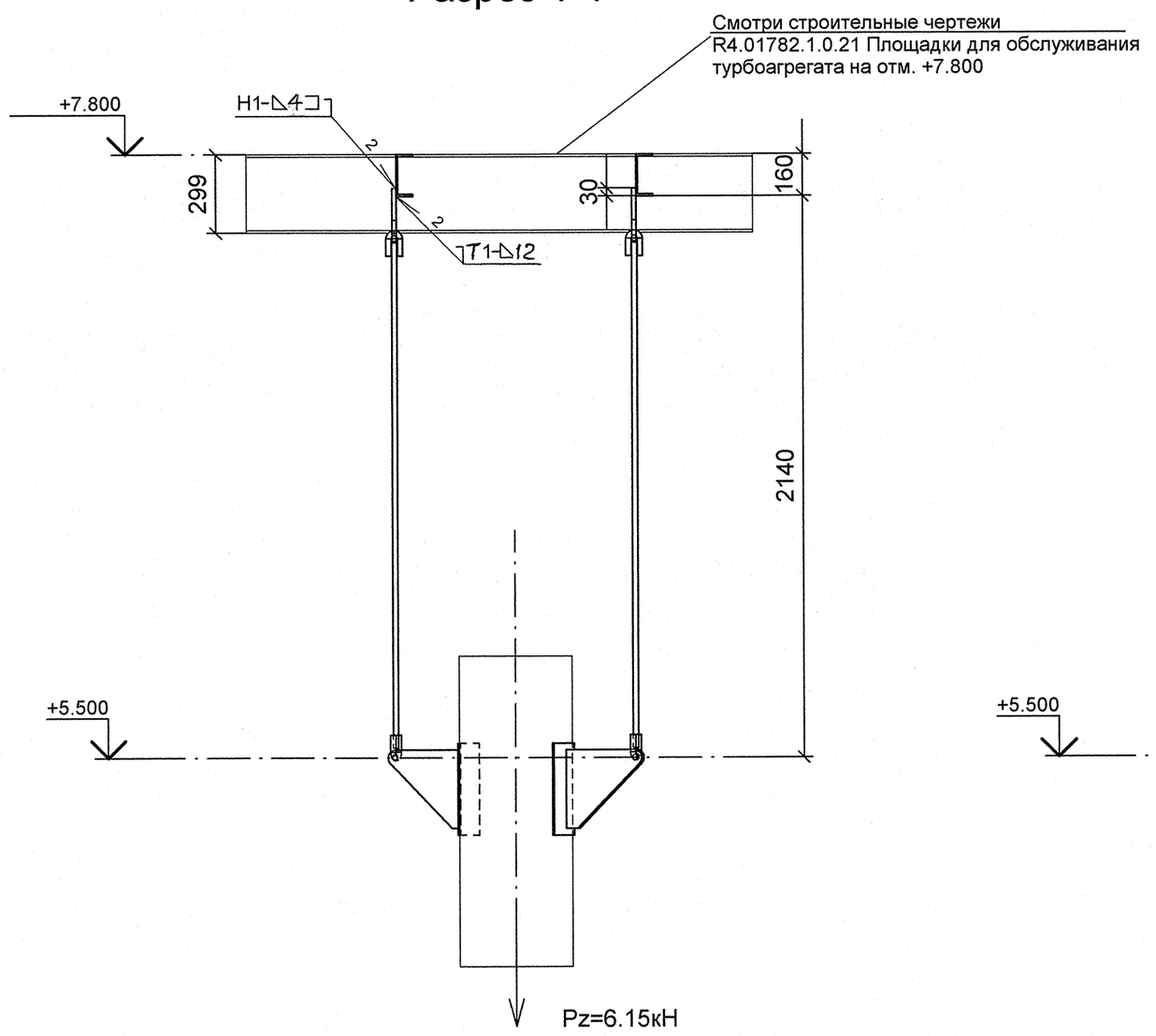

Разрез 2-2

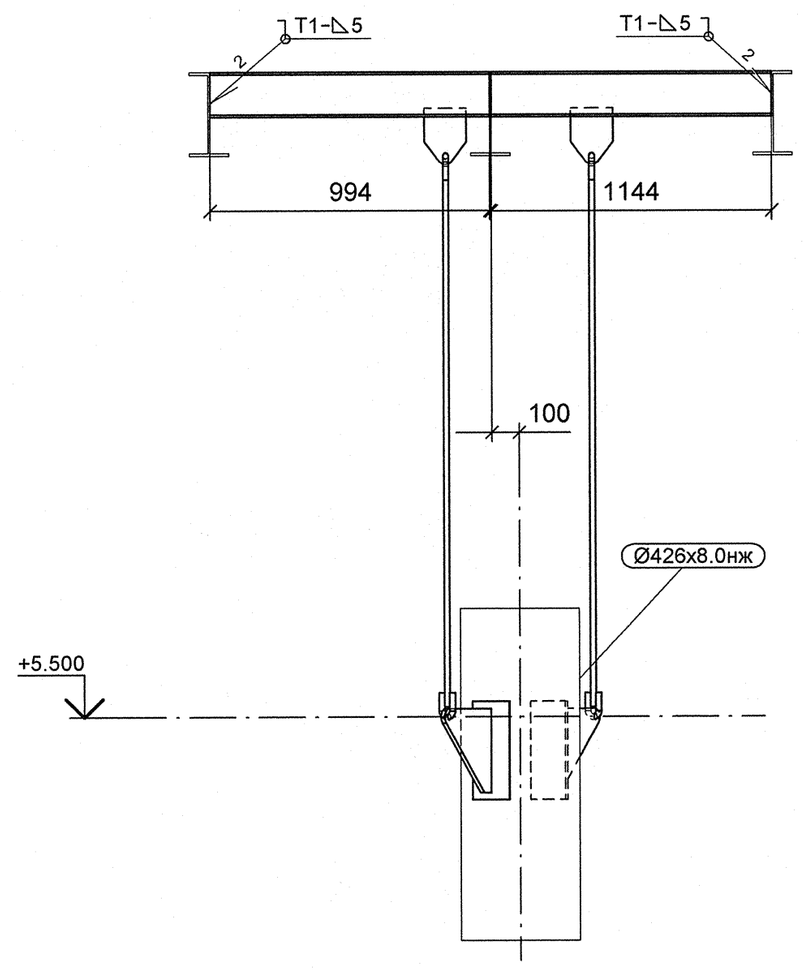

План расположения опоры

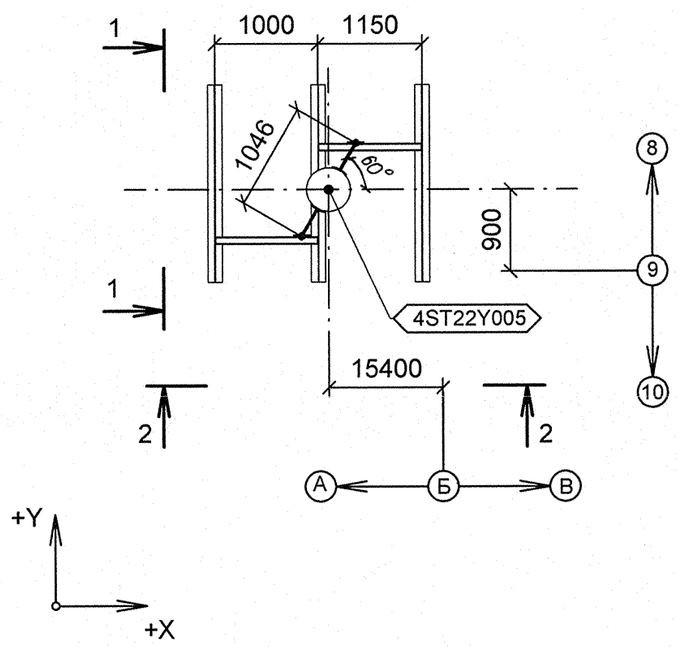

Изометрический вид

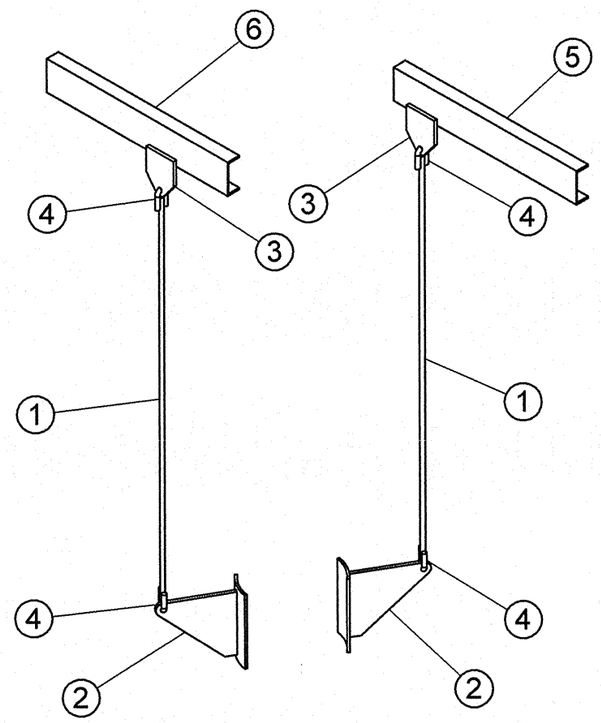

Спецификация деталей

Поз.	Обозначение	Наименование	Кол	Материал	Масса, кг ед.	Масса, кг общ.	Примечание
1	ГОСТ 2590-2006	КРУГ 20 - В, L = 2027, обрезать на монтаже до L = 1927	2	20-б ГОСТ 1050-88	5.00	10.00	
2	22 ОСТ 34-10-734-93	ПЛАВНИК С НАКЛАДКОЙ 426 К	2	СБОРНЫЙ	11.70	23.40	
3	1-03 ОСТ 34-10-733-93	ПРОУШИНА	2	ЛИСТ Б-ПН-16 ГОСТ 19903-74 20-3-Т ГОСТ 1577-93	2.90	5.80	
4	1-03 ОСТ 34-10-729-93	УШКО	4	КРУГ 20-В ГОСТ 2590-2006 20-а ГОСТ 1050-88	0.49	1.96	
5	ГОСТ 8240-97	ШВЕЛЛЕР 16У, L = 1044 мм, обрезать на монтаже до L = 994 мм	1	Ст3сп5 ГОСТ 535-2005	14.82	14.82	
6	ГОСТ 8240-97	ШВЕЛЛЕР 16У, L = 1194 мм, обрезать на монтаже до L = 1144 мм	1	Ст3сп5 ГОСТ 535-2005	16.95	16.95	
	ГОСТ 2246-70	ПРОВОЛОКА		СВ-08Г2С	-	-	
	ГОСТ 9467-75	ЭЛЕКТРОДЫ		УОНИИ 13/45	-	-	
					Итого:	72.93	

1 Привязку опоры смотри чертеж R4.ST10.3010.012.01.00.001 (R4.00202.1.0.12 лист 8).
2 Сварку производить по ГОСТ 5264-80.
3 Сварку опоры с трубопроводом производить по ОСТ 34-10-727-93.
4 Сварку тяги с ушком смотри ОСТ 34-10-723-93.
5 Детали поз. 1,5,6 обрезать на монтаже до размеров, указанных на чертеже, с уточнением по месту.
6 Pz - максимальная нагрузка на опору.
7 Изготовить один комплект.

АРХИВНЫЙ ЭКЗЕМПЛЯР

Изм.	Кол.уч.	Лист	№ док.	Подпись	Дата
Инженер 3 к.		Мосенков			19.05
Пров. инж. 2 к.		Соколова			25.04
Нач.гр.		Морозова			25.04
Н.контр.		Краснояров			28.05

Инв. № подл. R4.00202.1.0.12
Лист 129

R4.ST10.3012.012.01.00.043

Ростовская АЭС Блок 4

Главный корпус
Машинное отделение (ДО, ЭЭТУ)
Трубопроводы замкнутого контура ОГЦ

Стадия	Лист	Листов
Р	1	1

Подвеска
4ST22Y005

ОАО "НИАЭП"
2012

Формат А2

Дополнительные подписи

Взам. инв. N

Подп. и дата

Инв. N подл. R4.00202.1.0.12